Опция
В/КАЧ. СТАЛЬ не-ржавеющая

МОДЕЛЬ **BK7**

БЕЗЗАЗОРНЫЕ МУФТЫ С МЕТАЛЛИЧЕСКИМ СИЛЬФОНОМ

с конической разжимной оправкой

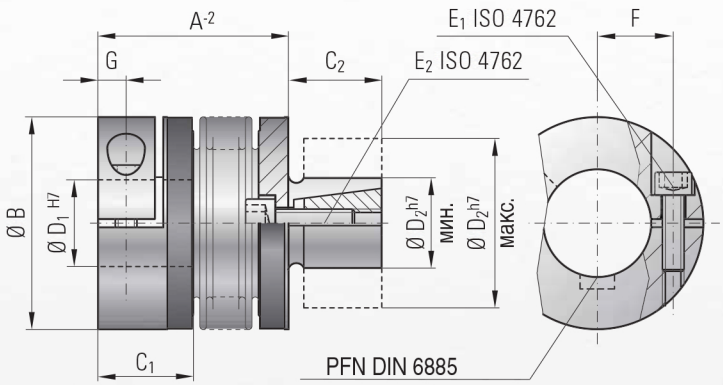

Характеристики:
- укороченная конструкция, экономия места и средств
- простой монтаж
- полное отсутствие зазора и жесткость на кручение
- небольшой момент инерции
- компенсация несоосности

Материал: Сильфон из высокоупругой нержавеющей стали; материал зажимной втулки – см. таблицу; разжимная оправка и внутренний конус из стали

Конструкция: 1 сторона – зажимная втулка с боковым болтом по ISO 4762
1 сторона – разжимная оправка с внутренним конусом и болтом по ISO 4762

Диапазон температур: от -30° до +120°C

Число оборотов: До 10 000 об/мин. – более 10 000 об/мин. в исполнении с точной балансировкой

Срок службы: При соблюдении технических инструкций муфты долговечны и не требуют обслуживания

Зазор: Благодаря силовому зажимному соединению зазор полностью отсутствует

Кратковременная перегрузка: Допускается превышение в 1,5 раза

Зазор при посадке: Соединение вал / втулка 0,01 - 0,05 мм

Специальные решения: Возможно изготовление с другими посадками, пазами для шпонок, специальными материалами и сильфонами в короткие сроки

Пример заказа

BK7 / 150 / 71 / 32 / 35 / XX

- Модель
- Серия/номинал. крутящий момент
- Длина муфты, мм
- Ø отверстия D1 H7
- Ø цапфы D2 h7
- Особенности, например, нержавеющие втулки

Модель BK 7		Серия									
		15		30		60		150		300	
Номинальный крутящий момент (Нм)	T_{KN}	15		30		60		150		300	
Общая длина (мм)	A	45	52	53	61	62	72	71	83	84	98
Наружный диаметр (мм)	B	49		55		66		81		110	
Длина посадки (мм)	C_1	22		27		32		36		43	
Возможный внутренний диаметр от Ø до Ø H7 (мм)	D_1	8-28		10-30		12-37		19-42		30-60	
Длина цапфы (мм)	C_2	20		25		27		32		45	
Возможный диаметр цапфы от Ø до Ø h7 (мм)	D_2	13-25		14-30		23-38		26-42		38-60	
Крепежные болты ISO 4762	$E_{1/2}$	M5		M6		M8		M10		M12	
Момент затяжки крепежных болтов (Нм)	$E_{1/2}$	8		14		38		65		120	
Межцентровое расстояние (мм)	F	17		19		23		27		39	
Расстояние (мм)	G	6,5		7,5		9,5		11		13	
Момент инерции (10^{-3} кгм^2)	J_{ges}	0,07	0,08	0,14	0,15	0,23	0,26	2,2	2,4	6,5	8,9
Материал зажимной втулки (стандартный) (сталь по запросу)		Алюм.		Алюм.		Алюм.		Сталь		Сталь	
Вес, примерно (кг)		0,15		0,3		0,4		1,7		4	
Жесткость на кручение (10^3 Нм/рад)	C_T	20	15	39	28	76	55	175	110	450	350
осевая (мм)		1	2	1	2	1,5	2	2	3	2,5	3,5
продольная (мм)		0,15	0,2	0,2	0,25	0,2	0,25	0,2	0,25	0,25	0,3
осевая упругая жесткость (Н/мм)	C_a	20	12	50	30	72	48	82	52	105	71
продольная упругая жесткость (Н/мм)	C_r	315	108	730	230	1200	380	1550	435	3750	1050

Макс. угловое смещение 1°

Инструкции по монтажу:

Коническая разжимная оправка (1) разжимается внутренним конусом (3) при затягивании болта (2). Муфта рассчитана на высокодинамичные соединения полых валов, например, на редукторах.

Рекомендованный допуск для отверстия: H7

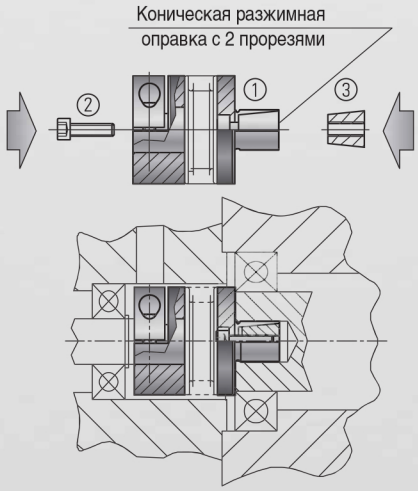

ООО «Вымпел-Гидро» Тел./факс:+7 (812) 240-35-43 www.v-hydro.ru E-mail: vsk.hydro@inbox.ru