Опция
В/КАЧ. СТАЛЬ не-ржавеющая

МОДЕЛЬ **ВК3**

БЕЗЗАЗОРНЫЕ МУФТЫ С МЕТАЛЛИЧЕСКИМ СИЛЬФОНОМ

с коническим вкладышем

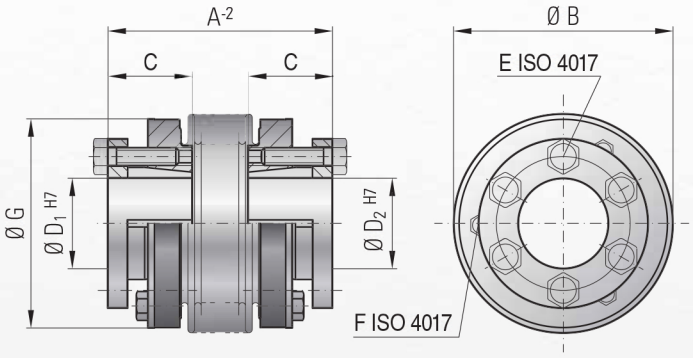

Характеристики:
- высокие усилия зажима
- безопасность в эксплуатации
- новое отжимное приспособление позволяет производить монтаж в узких местах

Материал: Сильфон из высокоупругой нержавеющей стали; материал втулки: сталь

Конструкция: С коническими зажимными втулками с разрезами и прочными невыпадающими отжимными болтами по ISO 4017

Диапазон температур: от -30° до +120°C

Число оборотов: До 10 000 об/мин. – более 10 000 об/мин. в исполнении с точной балансировкой

Срок службы: При соблюдении технических инструкций муфты долговечны и не требуют обслуживания

Зазор: Благодаря силовому зажимному соединению зазор полностью отсутствует

Кратковременная перегрузка: Допускается превышение в 1,5 раза

Зазор при посадке: Соединение вал / втулка 0,01 - 0,05 мм

Специальные решения: Возможно изготовление с другими посадками, пазами для шпонок, специальными материалами и сильфонами в короткие сроки

Пример заказа

ВК3 / 60 / 76 / 20 / 22 / XX

- Модель
- Серия/номинал. крутящий момент
- Длина муфты, мм
- Ø отверстия D1 H7
- Ø отверстия D2 H7
- Особенности, например, нержавеющие втулки

| Модель ВК 3 | | Серия | | |